CELLULA RFL

Монтаж.

1) В соответствии с EN12453 - 5.5.1, устройство датчика типа D. При установке датчика убедитесь, чтобы не была превышена максимальная дальность. Если два датчика установлены рядом друг с другом, расположить их таким образом, чтобы избежать любых помех, то есть, чтобы предотвратить отражение рефлектора одного фотоэлемента от обнаружения другим фотоэлементом.
2) Установите отражатель на нужное место, отражающей поверхностью в сторону датчика. Отрегулируйте датчик в горизонтальном и вертикальном положении, чтобы центр датчика совпадал с центром отражателя.
3) Датчик должен быть установлен таким образом, чтобы избежать механических, электрических повреждений или пожара.
4) Не подавать напряжение на датчик, прежде чем все провода не будут правильно подключены.
5) Питание подключается к клеммам 1 и 2 датчика. Отключите тест - DW2 ON. Желтый индикатор загорится, если установка правильная и не перекрыта ось луча. Если луч перекрыт, желтый индикатор гаснет.

Автоматические ворота.
Европа:
1) Датчик должен быть установлен в соответствии с EN13241-1, EN 12445 и EN12453.
2) Вся продукция «ESPE type2» используется в целях безопасности. Устройство контроля проверяет датчик на правильность работы один раз в течение каждого цикла открытия и закрытия. Чтобы использовать работу фотоэлемента таким образом, необходимо подключить его к блоку управления, который исключает ошибку замыкания внутри цепи защиты, того же производителя. Также используйте плату интерфейса IT23. Подключение фотоэлементов показано на рис.2 (испытательные интервалы соответствуют анализу риска или EN12453). Когда тест ошибки не применяется в схеме безопасности, подключение фотоэлемента на рис. 3. Квалифицированный персонал проверяет работу прибора с интервалом не более 6 месяцев.
3) Взаимные помехи с других датчиков следует избегать.
США:
1) Датчик должен быть установлен в соответствии с UL325.
2) Вся продукция «ESPE type2» используется в целях безопасности. Устройство контроля проверяет датчик на правильность работы один раз в течение каждого цикла открытия и закрытия. Чтобы использовать работу фотоэлемента таким образом, необходимо подключить его к блоку управления, который исключает ошибку замыкания внутри цепи защиты, того же производителя. Также используйте плату интерфейса IT23. Подключение фотоэлементов показано на рис.2 (испытательные интервалы соответствуют анализу риска или UL325). Когда тест ошибки не применяется в схеме безопасности, подключение фотоэлемента на рис.3. Квалифицированный персонал проверяет работу прибора с интервалом не более 6 месяцев.
3) Взаимные помехи с других датчиков следует избегать.

ТЕХНИЧЕСКИЕ ХАРАКТЕРИСТИКИ

Рабочее расстояние (S_n)		12м
(0÷5,000люкс)		Тип отражателя ER 4
Слепая зона		≤ 0.15м
Чувствительность	Фиксированная	
Температурный дрейф		≤ 0.4 %/°C
Дифференциальное изменение (H) Гистерезис		3÷20%
Напряжение питания "(" "U" _"p" ")"		=24В ± 20%
Частота 45÷65Гц	~24В ± 20%	
Потребляемая мощность (реле ON)		≤1Вт (1.2ВА)
Выход		
Контакты	(AgCdO)	µ (micro gap)
Резистивная нагрузка	AC 1	~3A/250B
DC 1 =3A/30B		
С малой индуктивностью	AC 15	~2A/250B
DC 13 =3 A/30B		
Механический срок (typ.)		40x⊠10⊠^6 циклов
Электрический срок (typ.)		5x⊠10⊠^5 циклов
~20В/3 А		
Интенсивность:		360 имп./ч
Напряжение диэлектрика (cont./supply)		~2,000В (rms)
Источник излучения	GaAlAs, LED, 660нм	
Тип света модулированный		Инфракрасный,
Оптический угол		± 1,5°
Размер светового пятна		280мм на расстоянии 4м
Окружающее освещение		макс. 5,000люкс
Рабочая частота		20Гц
Время отклика (срабатывание)		
OFF-ON (t_ON)		≤ 20мс
ON-OFF (t_OFF)		≤ 30мс
Задержка включения сети (t_V)≤ 300мс (typ.100мс)		
Работа выхода Н.О. или Н.З.		Состояние контактов –
VSAFE функция переключение		Выбранное
Make, ON		≥ =/~4В
Время отклика выключения	< 20мс	
Make, OFF		≥ =/~2В
Время отклика включения		< 45мс
Break, ON		≤ =/~2В
Время отклика выключения	< 45мс	
Break, OFF		> =/~4В
Время отклика включения		< 20мс
Максимальный ток 16мА @ ~24В	10мА @ =24В	
Индикация		
Желтый светодиод		
Окружающая среда		
Категория перегрузки 60947-1)		III (IEC 60664/ 60664A;
Степень загрязнения 60947-1)		3 (IEC 60664/ 60664A;
Степень защиты 60947-1)		IP 67 (IEC 60529;
Температура		
Рабочая	-25°÷ + 55°C (-13°÷ +131°F)	
Хранения +176°F)		-30°÷ + 80°C (-22°÷
Вибрация 60068-2-6)	10÷150Гц, 0.5мм/7.5Г (IEC	
Удар 60068-2-32)		2x1м и 100x0.5м (IEC
Напряжение изоляции		~250В (rms)
Материал корпуса		
Кожух		PC/ABS, серый
Фронт		PMMA, красный
Корпус		PC, черный
Кабельный канал		PA, черный, усиленный
Монтажная пластина		Сталь, оцинкованная
Подключение		
Винтовой зажим		5x2x1мм²
Кабельный канал для кабеля 6÷10мм		PG 13.5 или 1/2" NPT
Вес		110Г
Одобрено	UL, CSA	
CE-маркировка EN12445, EN12978		Есть: EN12453,

Рис.1

Размеры

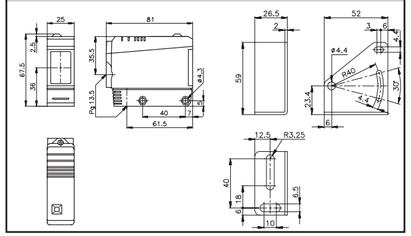

Сделать переключения

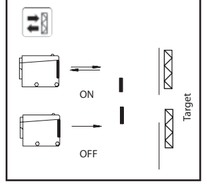

Контакты подключения

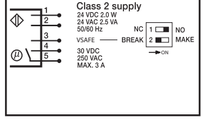

Рис.3 Схема подключения фотоэлементов без теста проверки.

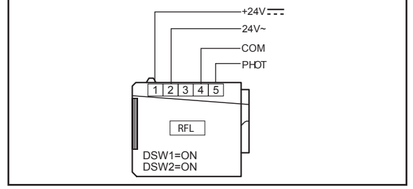

Монтаж

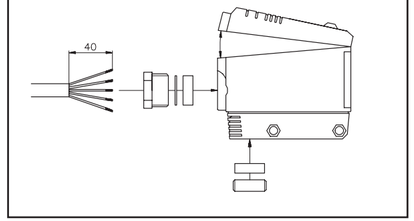

Рис.2 Монтажная схема

4 Фотоэлемента

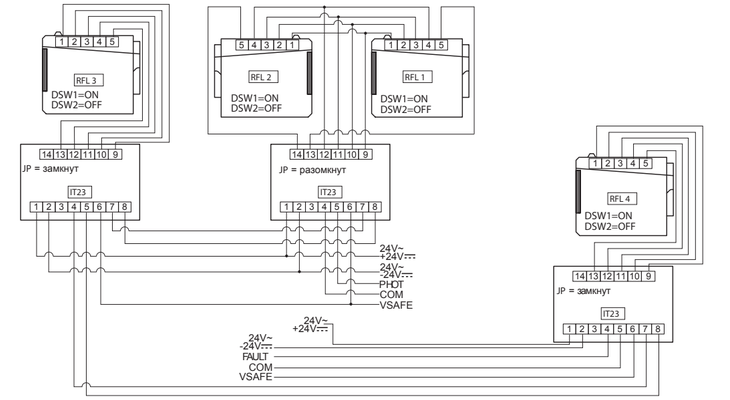

	ON	OFF
DSW1 *	Н.О.	Н.З.
DSW2	Тест выключен	Тест включен

* Состояние контактов реле при включеном напряжении питания, отражатель не направлен.

1 Фотоэлемент

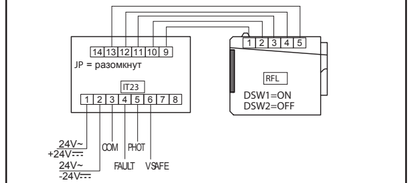

2 Фотоэлемента

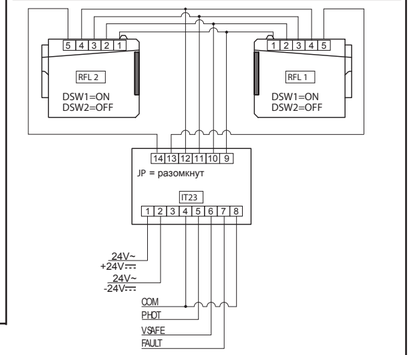

3 Фотоэлемента

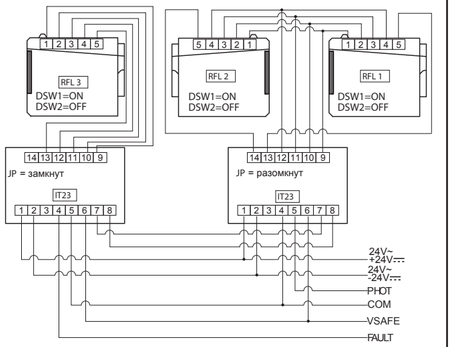

D811524 ver.03 01/03/06

ФОТОЭЛЕМЕНТ

8 027908 299772

CELLULA RFL

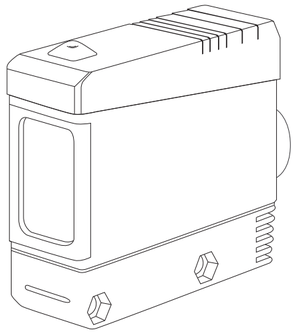

РУКОВОДСТВО ПО УСТАНОВКЕ

DICHIARAZIONE DI CONFORMITÀ / DECLARATION OF CONFORMITY / DÉCLARATION DE CONFORMITÉ KONFORMITÄTSERKLÄRUNG / DECLARACION DE CONFORMIDAD / DECLARAÇÃO DE CONFORMIDADE

BFT S.p.a.
Via Lago di Vico 44
36015 - Schio
VICENZA - ITALY

Indirizzo / Address / Adresse / Adresse / Dirección / Endereço:

- Dichiara sotto la propria responsabilità che il prodotto: / Declares under its own responsibility that the following product: /Déclare sous sa propre responsabilité que le produit: / Erklärt auf eigener Verantwortung, daß das Produkt: /Declara, bajo su propia responsabilidad, que el producto: / Declara, sob a sua responsabilidade, que o produto:

Fotocellula mod. / Fotocélula mod. / Photocell mod. / Photocellule mod. / Photozelle mod. / Célula fotoelétrica mod. /

RFL - IT23

- È conforme ai requisiti essenziali di sicurezza delle Direttive: / It complies with the main safety requirements of the following Directives: / Est conforme aux exigences essentielles de sécurité des Directives: / Es entspricht den grundlegenden Sicherheitsbedingungen der Direktiven: / Es conforme a los requisitos esenciales de seguridad de las Directivas: / Está conforme aos requisitos essenciais de segurança das Directivas:

COMPATIBILITÀ ELETTROMAGNETICA / ELECTROMAGNETIC COMPATIBILITY / COMPATIBILITÉ ÉLECTROMAGNÉTIQUE / ELEKTROMAGNETISCHE KOMPATIBILITÄT / COMPATIBILIDAD ELECTROMAGNETICA / COMPATIBILIDADE ELECTROMAGNÉTICA 89/336/CEE, 91/263/CEE, 92/31/CEE, 93/68/CEE (EN61000-6-3 (2001) e EN 61000-6-2(2002) (e modifiche successive / an letztere wijzigingen daarop)
DIRETTIVA MACCHINE / MACHINERY DIRECTIVE / DIRECTIVE MACHINES / MASCHINEN-DIREKTIV / DIRECTIVA MAQUINAS / DIRECTIVA MÁQUINAS 98/37/CEE (EN12978 (03)) (e modifiche successive / and subsequent amendments / et modifications successives / und ihren nachfolgende Änderungen / e modificações sucessivas / y modificaciones sucesivas).

SCHIO, 09/10/2006

Il Rappresentante Legale / The legal Representative
Le Représentant Légal / Der gesetzliche Vertreter
El Representante Legal / O Representante legal
(GIANCARLO BONOLLO)

AZIENDA CON SISTEMA DI GESTIONE INTEGRATO CERTIFICATO DA DNV
= UNI EN ISO 9001:2000 =
UNI EN ISO 14001:2004

UNAC