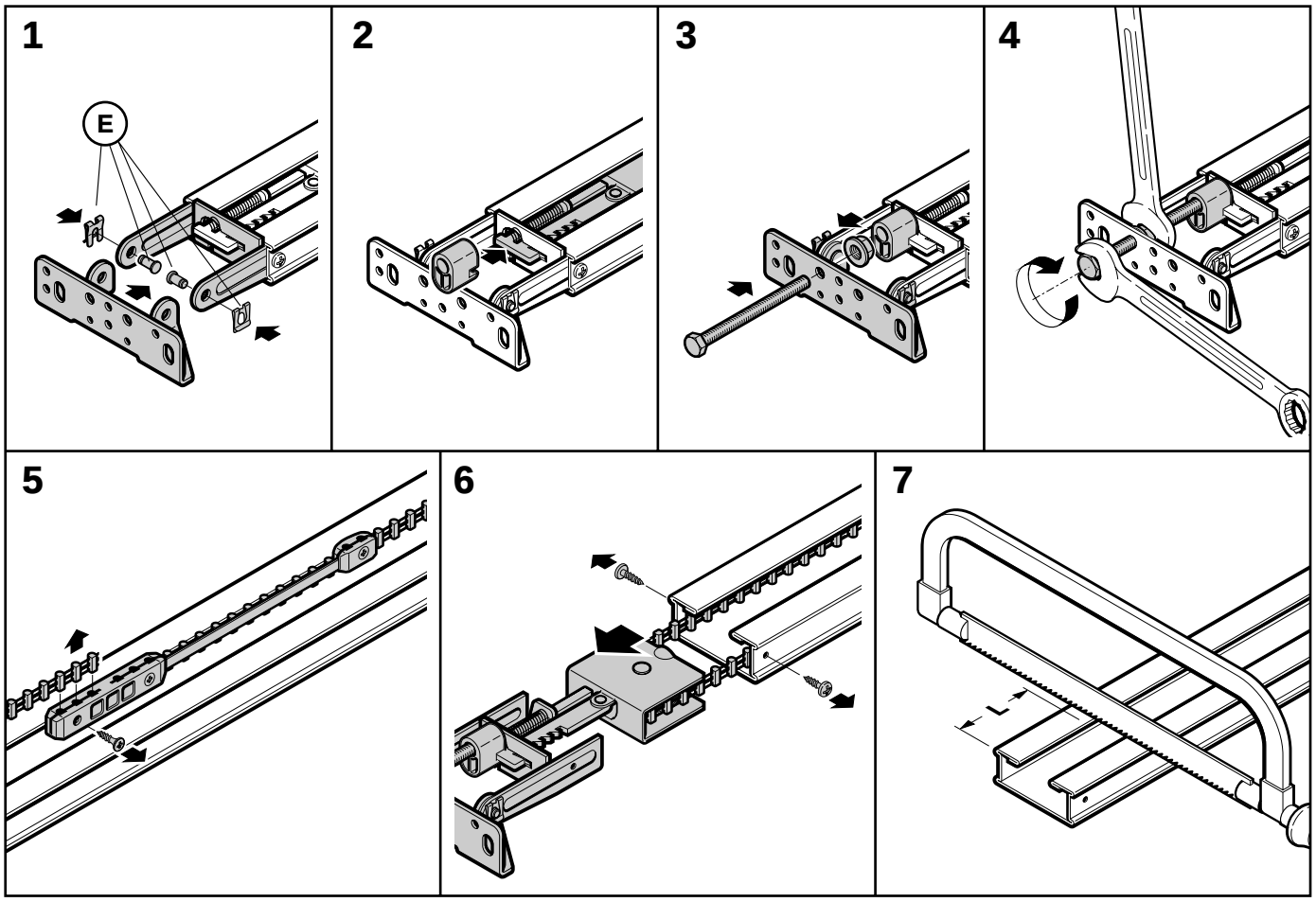
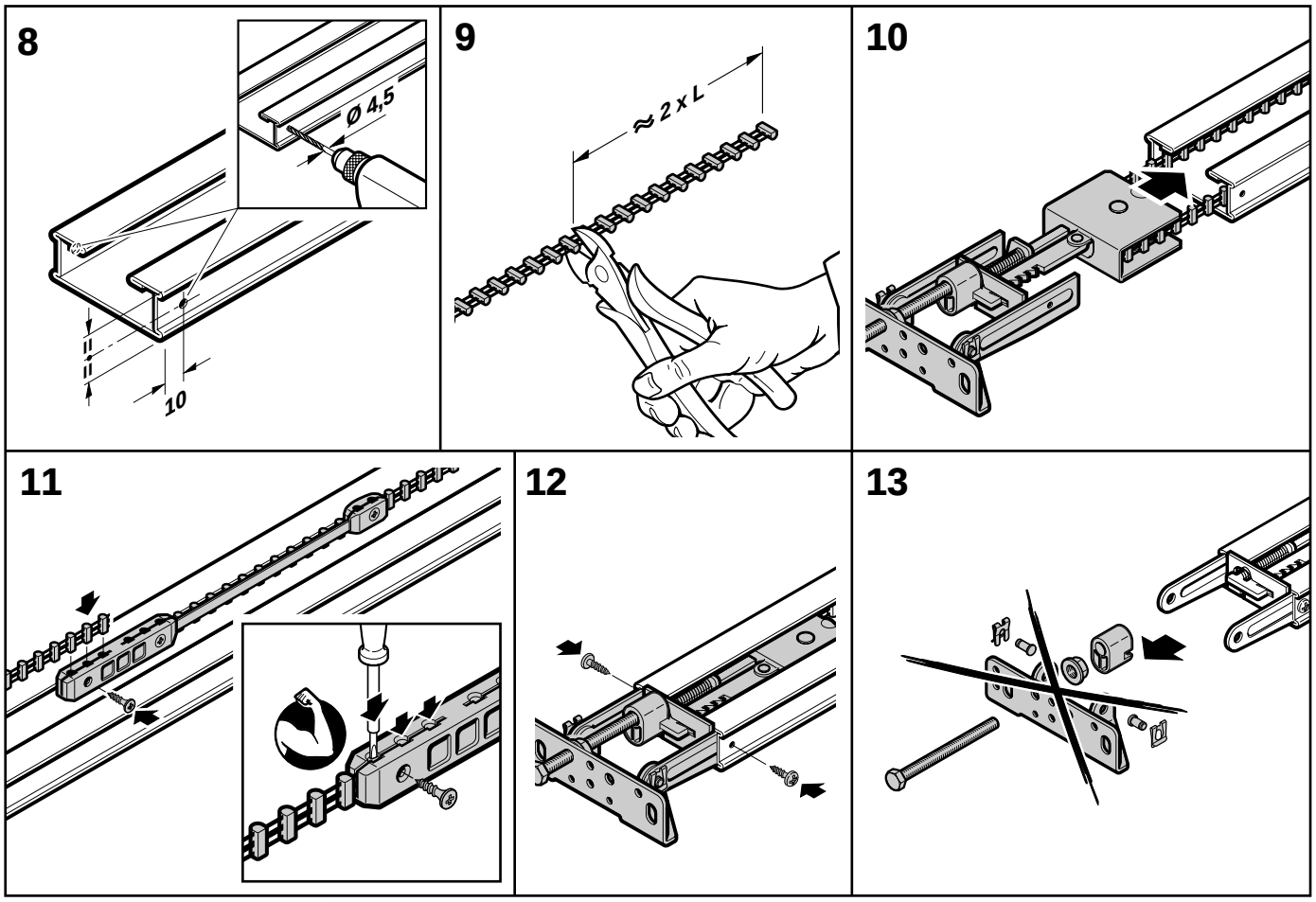
05.2001 Art.-Nr. 439 084 RE