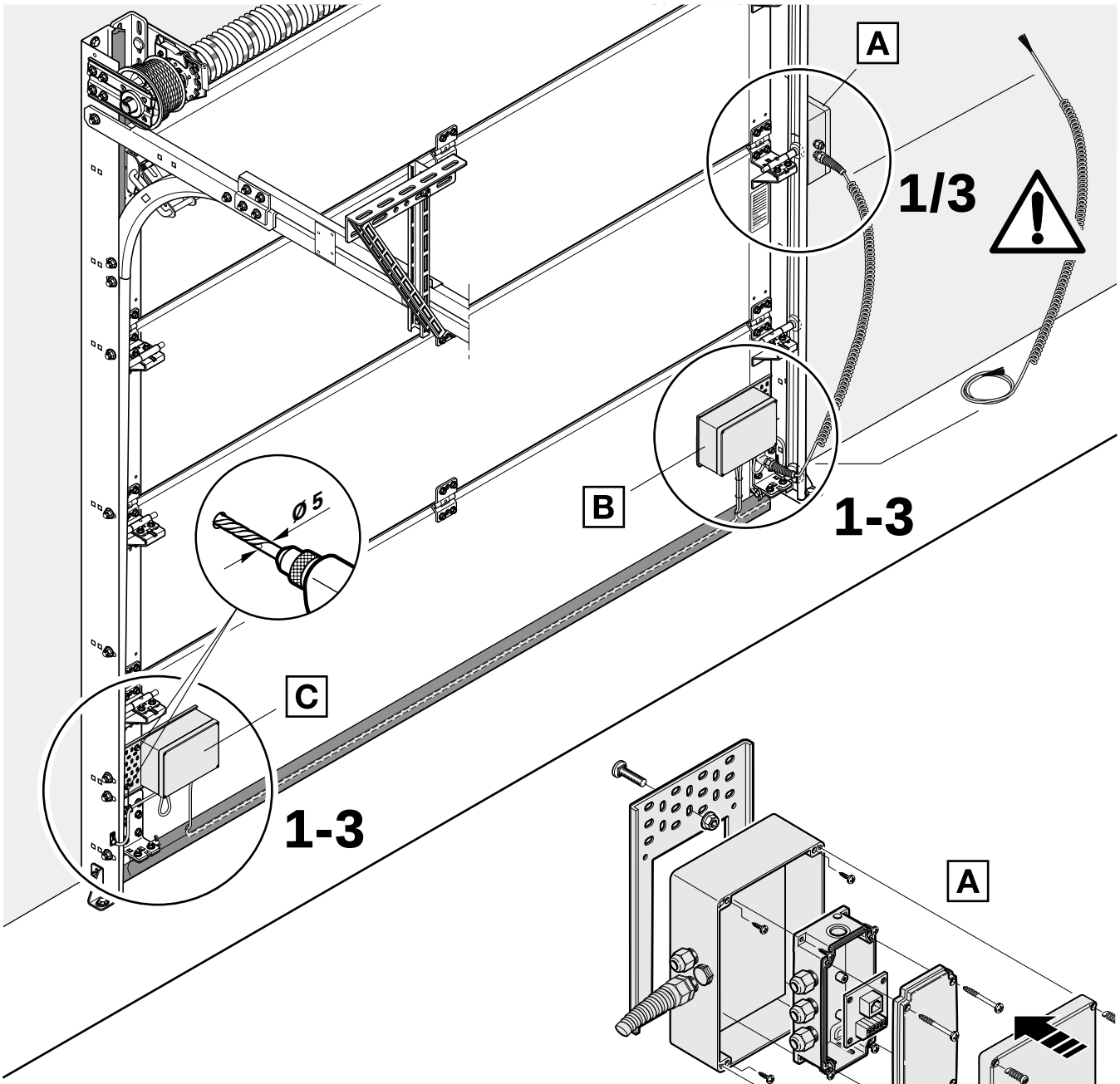

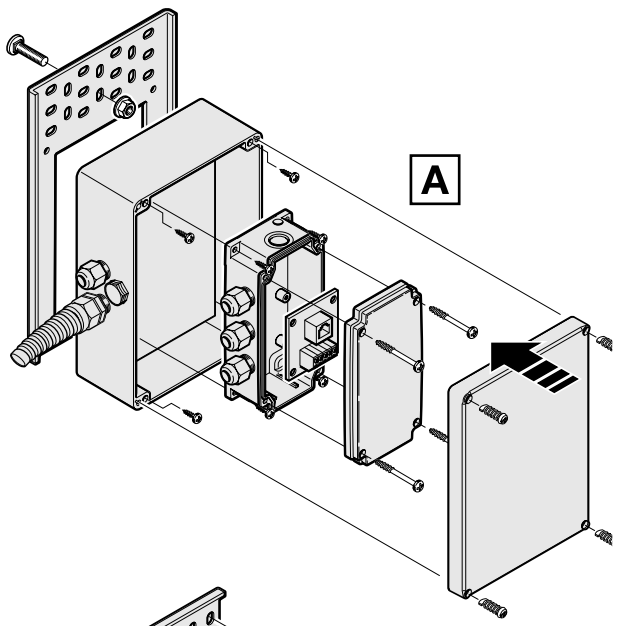

1

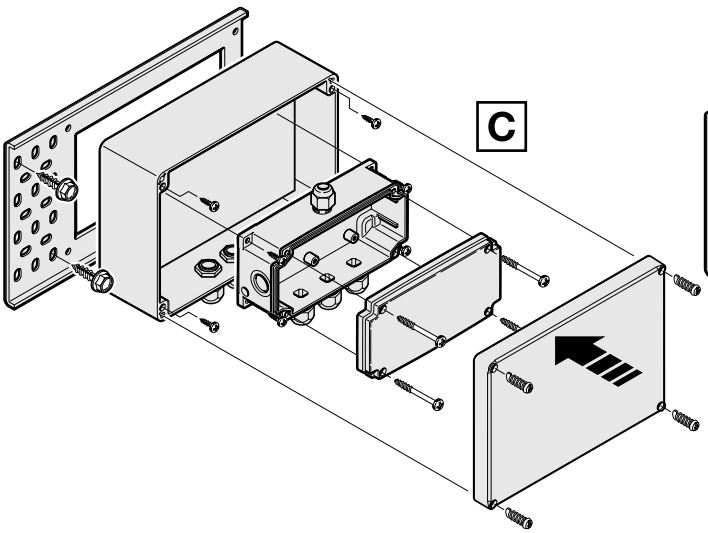

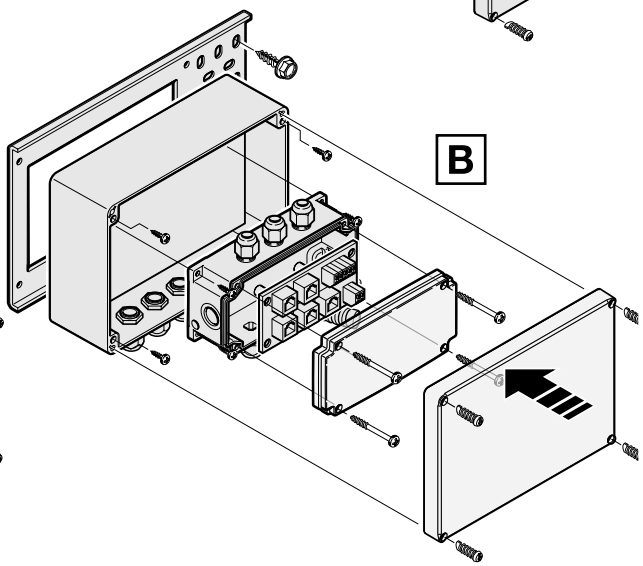

Urheberrechtlich geschützt. Nachdruck, auch auszugsweise, nur mit unserer Genehmigung. Änderungen vorbehalten.
Copyright.No part of this instruction manual may be reproduced without our permission. Subject to changes.
Droits d'auteur réservés. Reproduction même partielle uniquement avec notre autorisation. Changements de construction réservés.

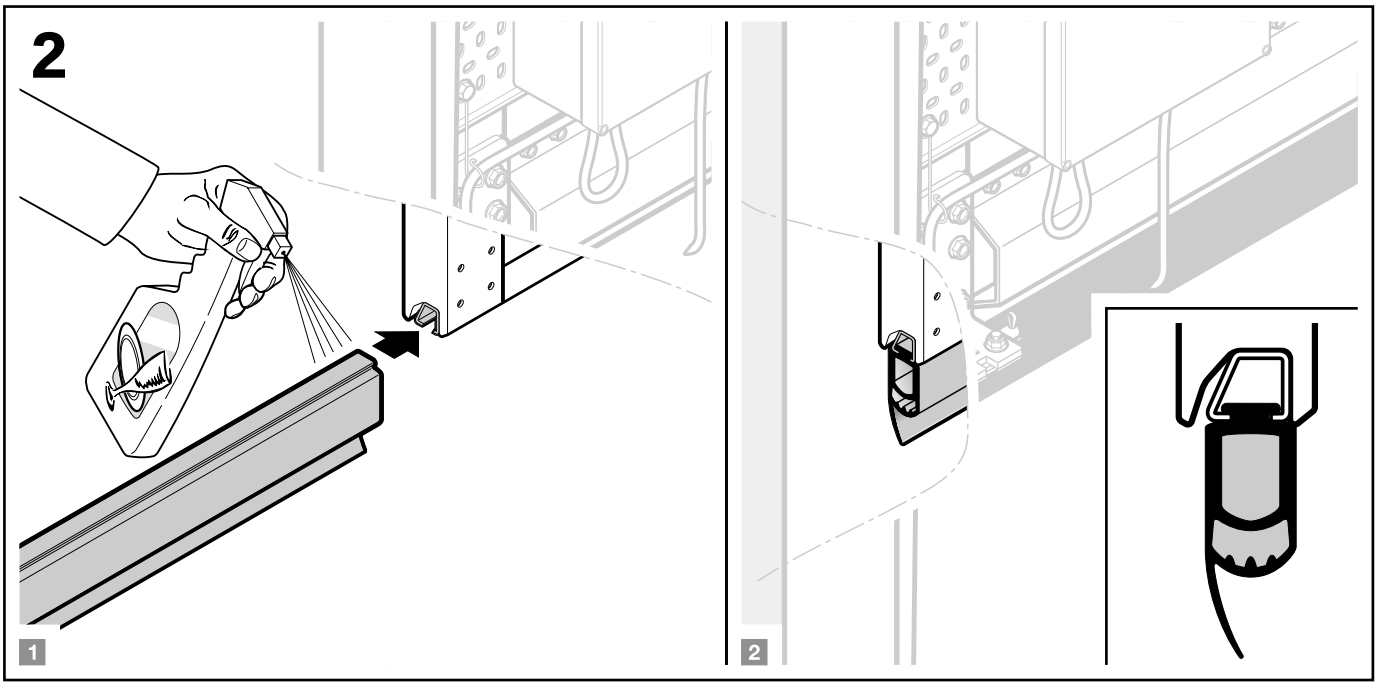

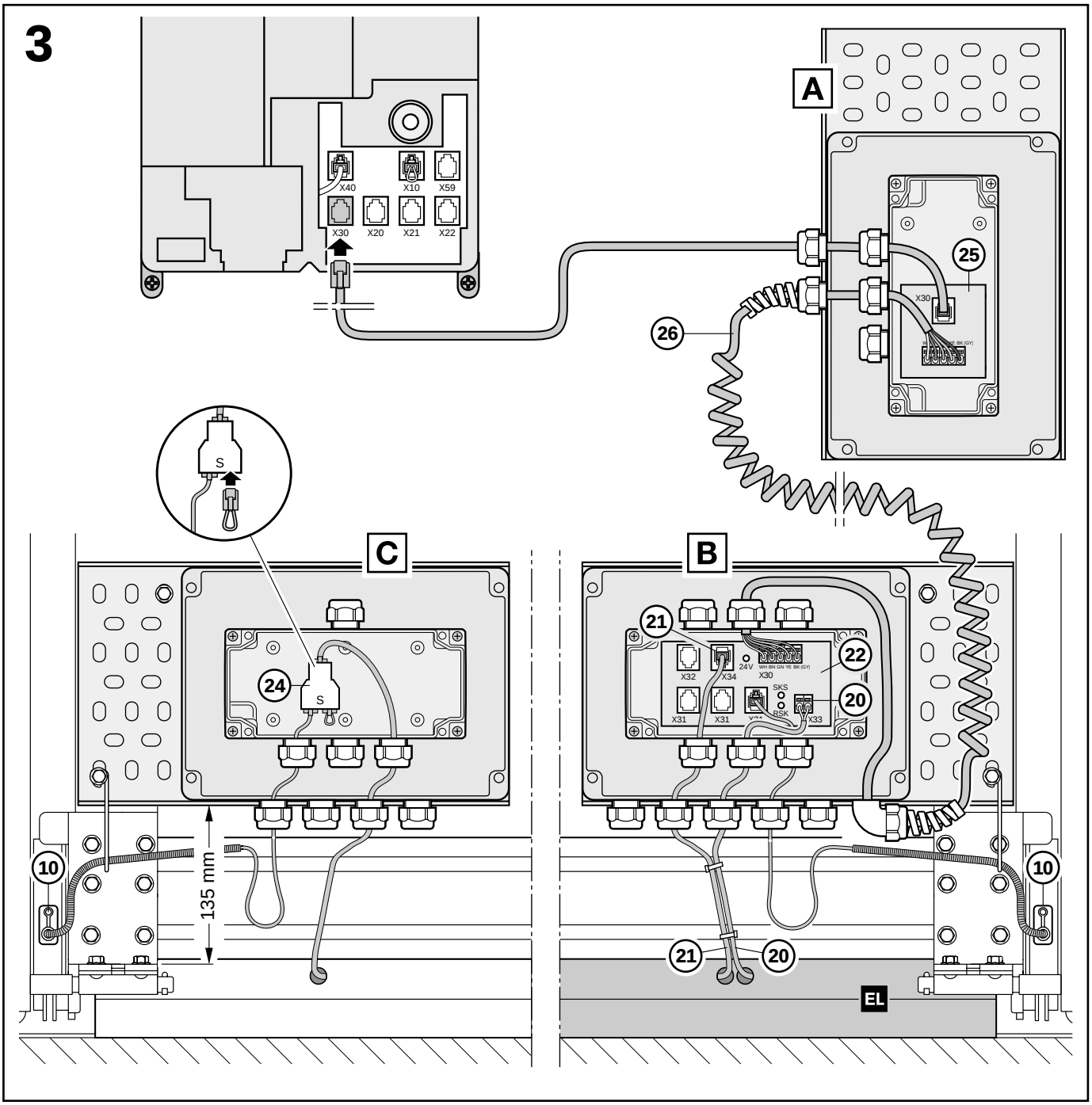

Urheberrechtlich geschützt. Nachdruck, auch auszugsweise, nur mit unserer Genehmigung. Änderungen vorbehalten.
Copyright.No part of this instruction manual may be reproduced without our permission. Subject to changes.
Droits d'auteur réservés. Reproduction même partielle uniquement avec notre autorisation. Changements de construction réservés.