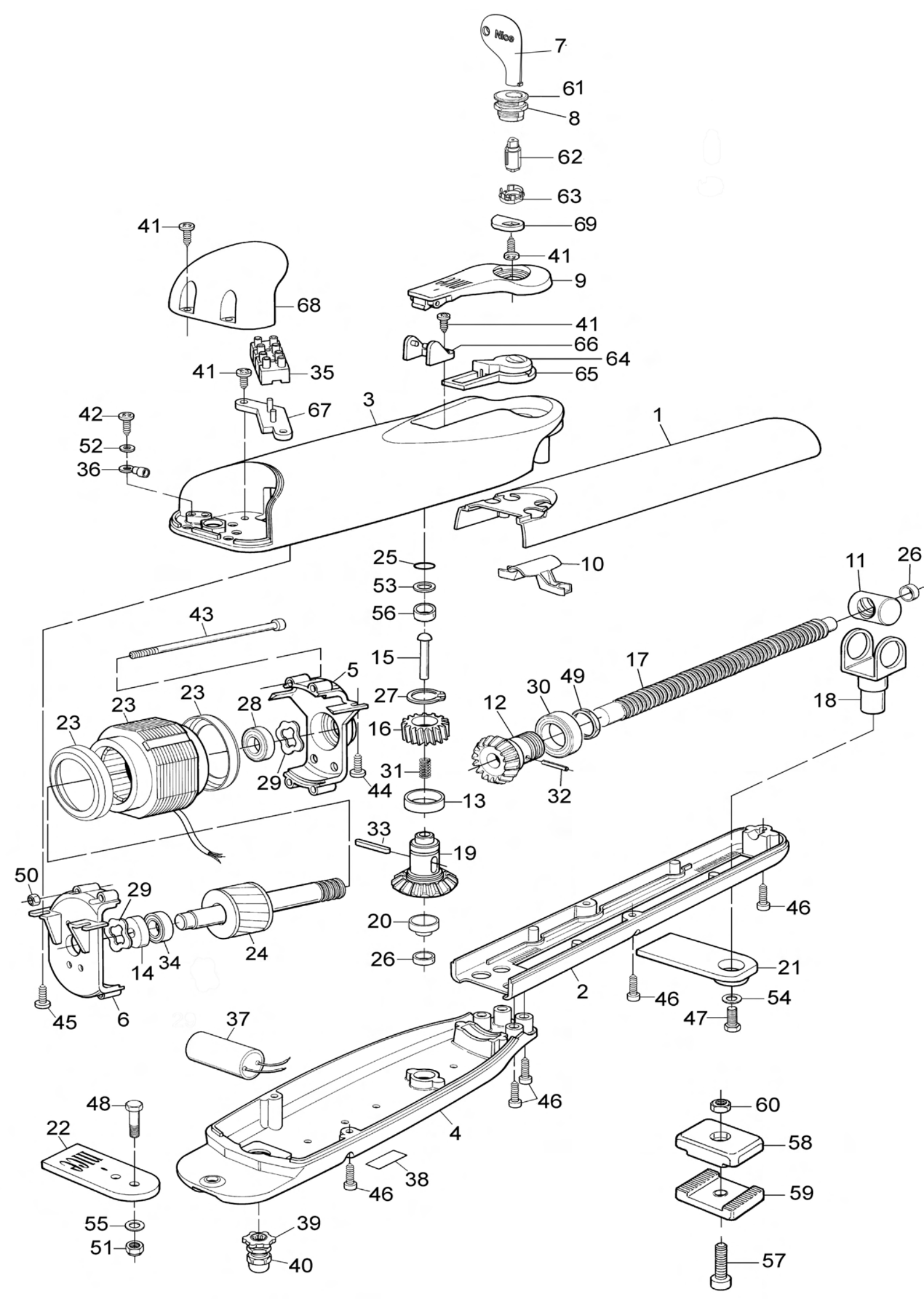

Nice
7
61
8
62
63
69
41
9
41
68
41
66
64
65
41
35
67
3
1
42
52
36
25
10
11
26
53
56
43
15
17
5
49
30
27
12
18
23
23
28
16
23
31
29
44
13
32
33
19
50
29
46
20
24
14
34
26
21
2
46
54
45
6
47
37
46
48
60
22
4
58
38
46
59
55
39
51
40
57