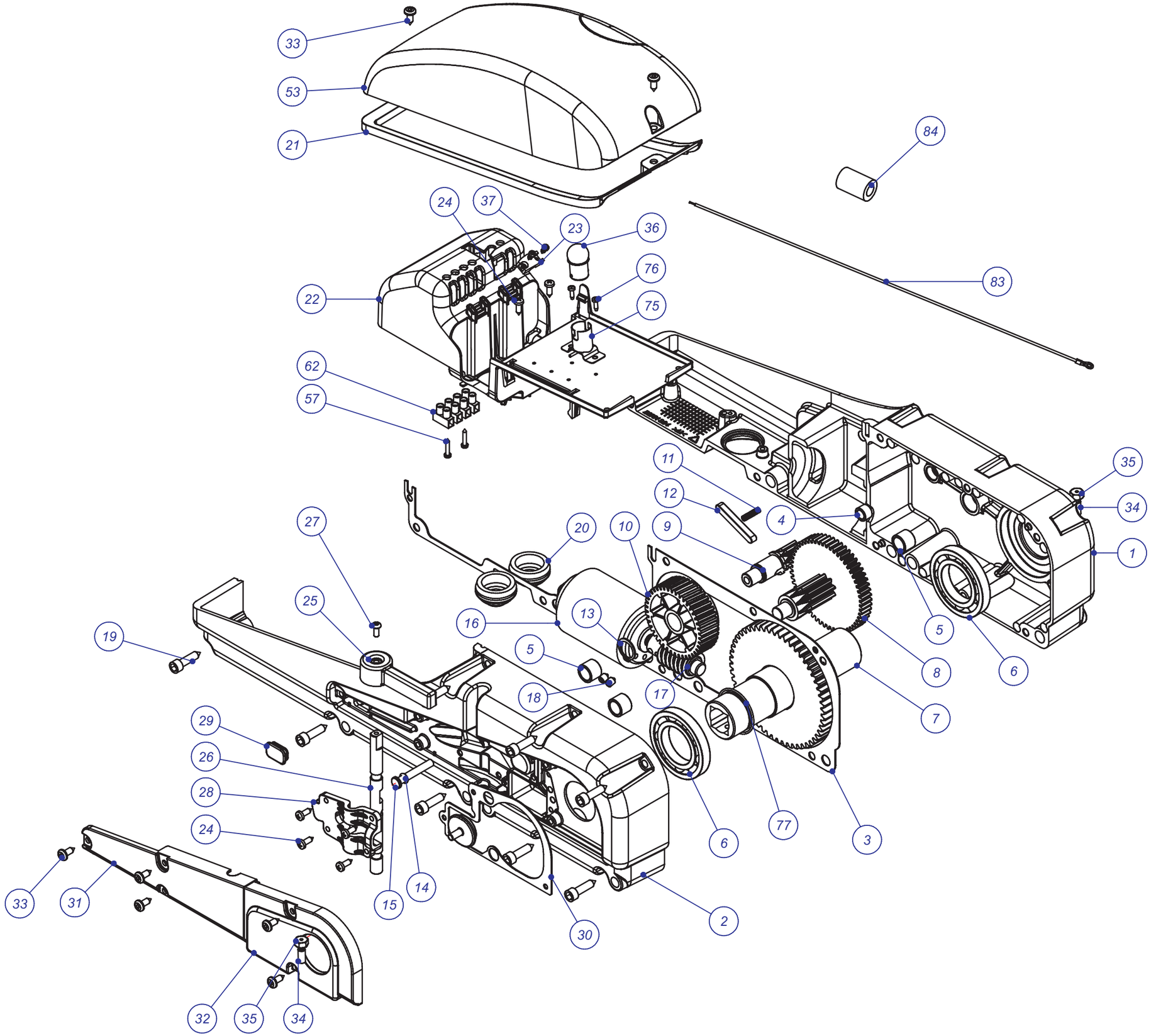
33
53
21
84
24
37
23
36
76
75
83
22
62
57
11
12
4
35
34
1
27
20
10
9
25
16
13
5
19
5
18
17
8
6
7
29
26
28
24
77
6
3
33
31
15
14
30
2
32
35
34